FICHA TÉCNICA

Nº MOR005/2016

TRANSFORMADORES DE INTENSIDADE

MORTS62...

CÓDIGO DO ARTIGO	I_N PRIMÁRIO	DESEMPENHO EM POTÊNCIA (VA)					
	A	Classe 0,5	Classe 1		Ø máx	mm	Un
MORTS620030X05	30	-	2,5	4x volta (*)	22mm	-	1
MORTS620040X05	40	-	2,5	3x volta (*)			1
MORTS620050X05	50	-	2,5	3x volta (*)			1
MORTS620060X05	60	-	2,5	2x volta (*)			1
MORTS620080X05	80	-	2,5	-			1
MORTS620100X05	100	1,5	2,5	-			1
MORTS620150X05	150	2,5	3,75	-			1
MORTS620200X05	200	3,75	5,0	-			1

CARACTERÍSTICAS TÉCNICAS e CONSTRUTIVAS

Designação genérica	TS-62
Corrente nominal do primário (I1)	30A • 40A • 50A • 60A • 80A • 100A • 150A • 200A
Corrente nominal do secundário (I2)	5A
Máxima tensão operativa (Umax)	720V
Tensão de ensaio de isolamento	3KV durante 1 minuto
Classe de isolamento	B
Factor de segurança	< 5
Frequência estipulada (Fe)	50/60Hz
Corrente térmica de curta duração (Ith)	60x I1 durante 1s
Corrente dinâmica admissível (Idyn)	2,5x Ith
Sobrecarga contínua admissível	1,2x I1
Desempenho em potência (classes de precisão de medida)	Cl. 0,5 G 1,5VA - 2,5VA - 3,75VA Cl. 1 G 2,5VA - 3,75VA - 5,0 VA
Resistência à ignição e propagação de chama	Policarbonato+ABS autoextinguível UL94 V0
Marcação dos terminais	Primário: P1 e P2 (K e L) Secundário: S1 e S2 (K e L)
Normas de referência	IEC/EN 06044-1 ; VDE 0414-44-1 ; DIN 57414

NOTA (*)
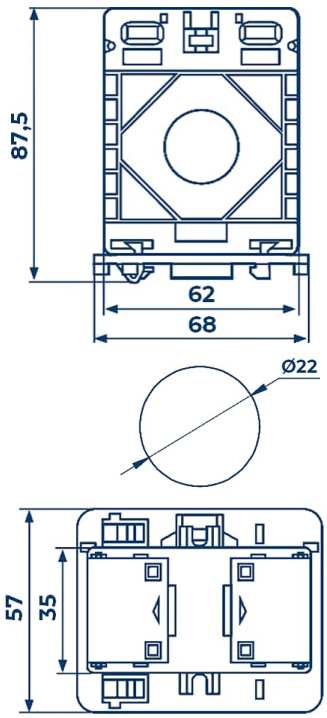
É necessário enrolar o número de voltas indicado, com o próprio condutor passante, para que seja obtida a corrente nominal primária anunciada